令和6年度 山口県高等学校バスケットボール新人大会

令和7年(2025年)1月11日(土)･12日(日)･18日(土) トラックワンアリーナ(下松市)他

男 子

結 果

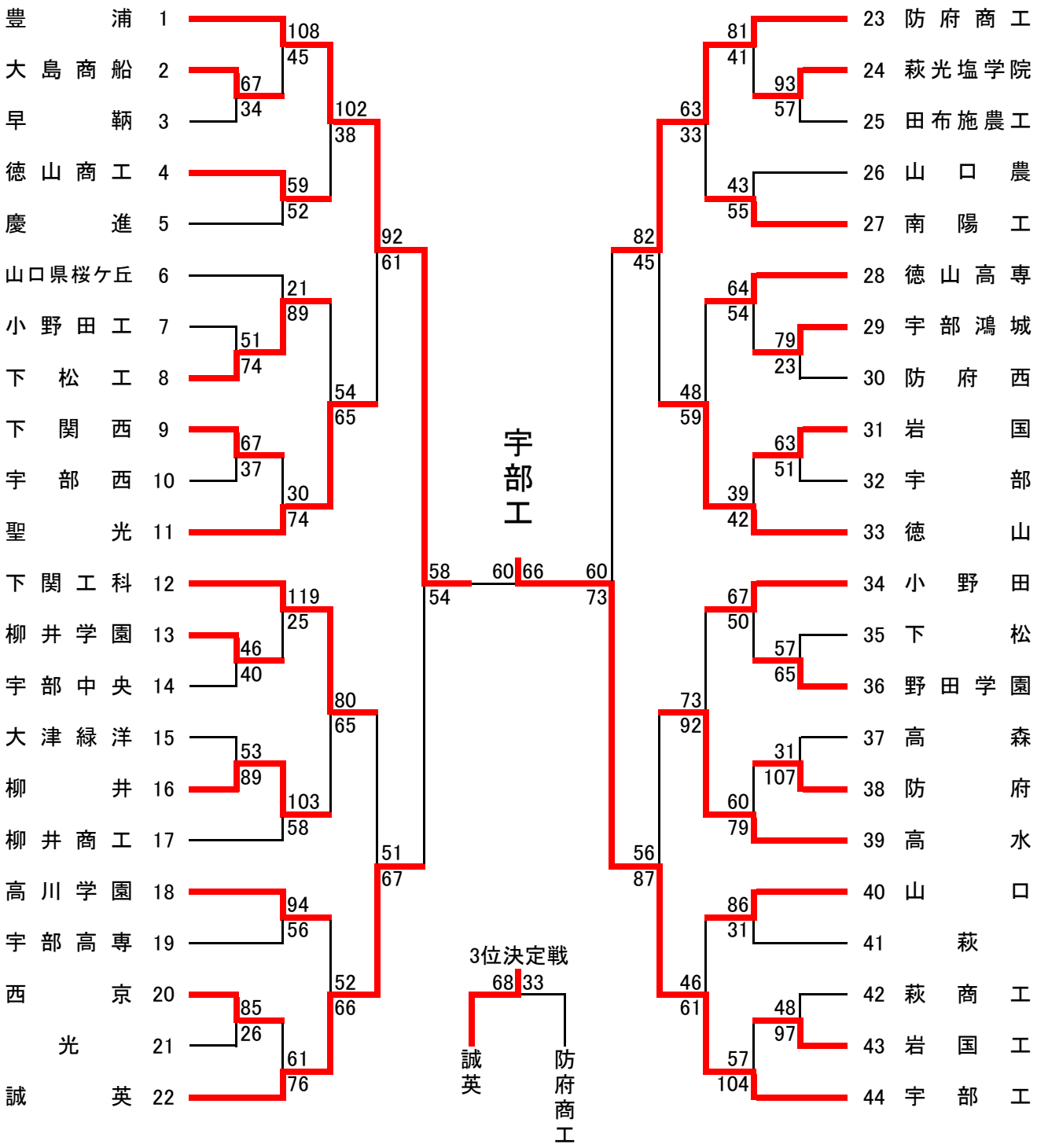

宇部工は２年連続８回目の優勝

令和6年度 山口県高等学校バスケットボール新人大会

令和7年(2025年)1月11日(土)･12日(日)･18日(土) トラックワンアリーナ(下松市)他

女 子

結 果

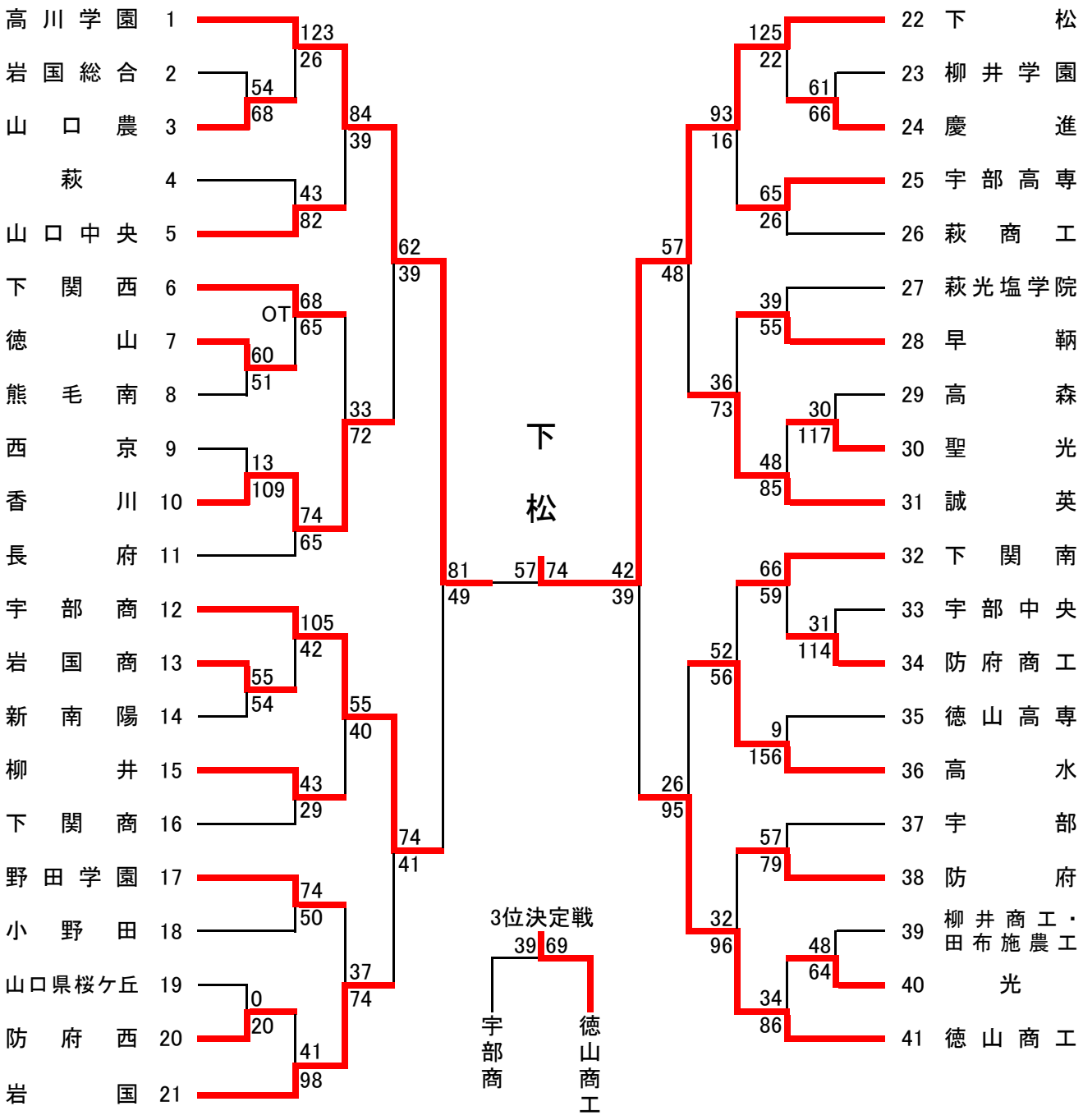

下松は２年連続２回目の優勝